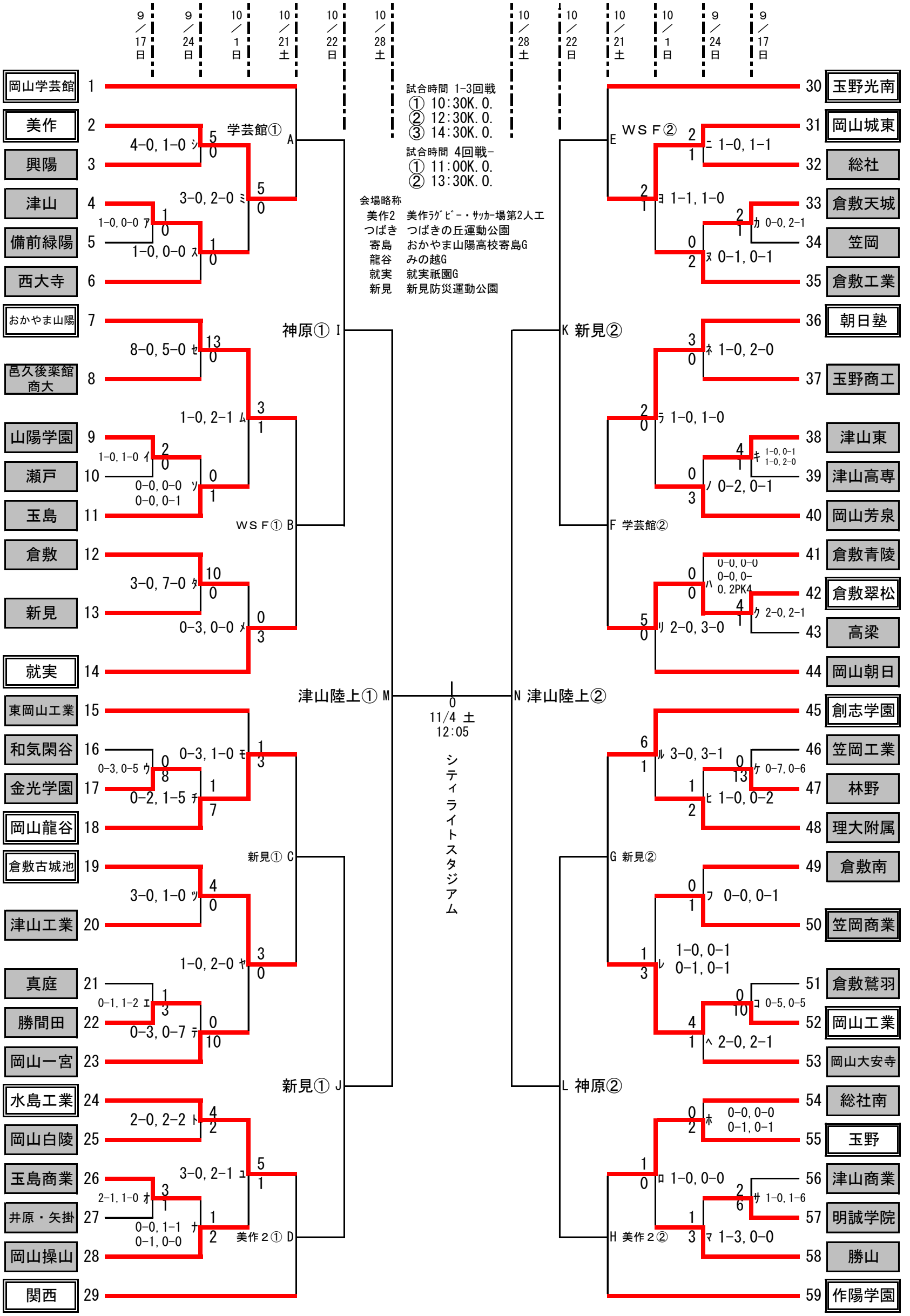令和５年度岡山県高等学校サッカー選手権大会組み合わせ