第58回　中国高等学校サッカー選手権大会

会場：布勢運動公園・鳥取市営サッカー場

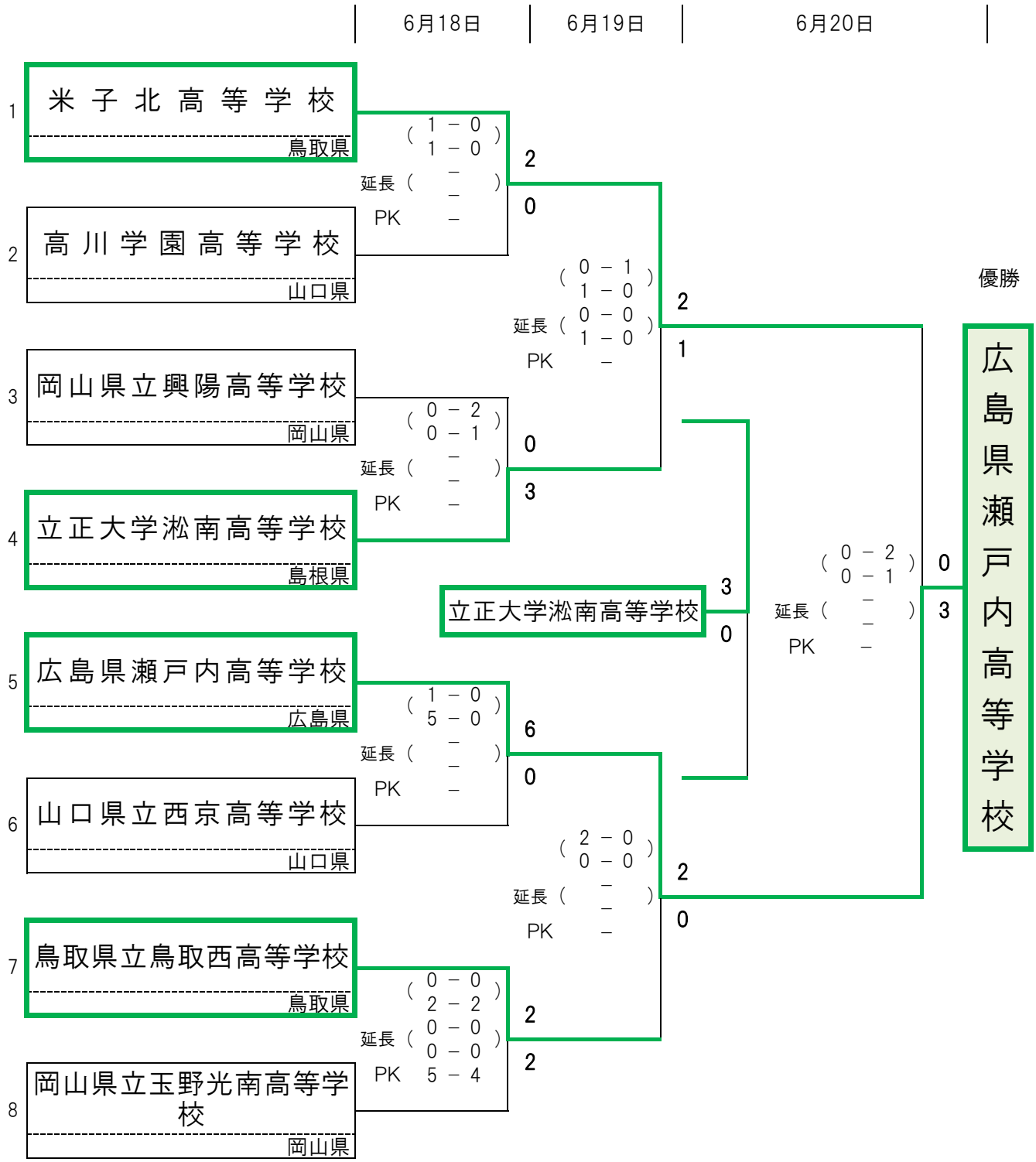

最終更新日：2011/6/23