第37回全日本少年サッカー大会　岡山県大会
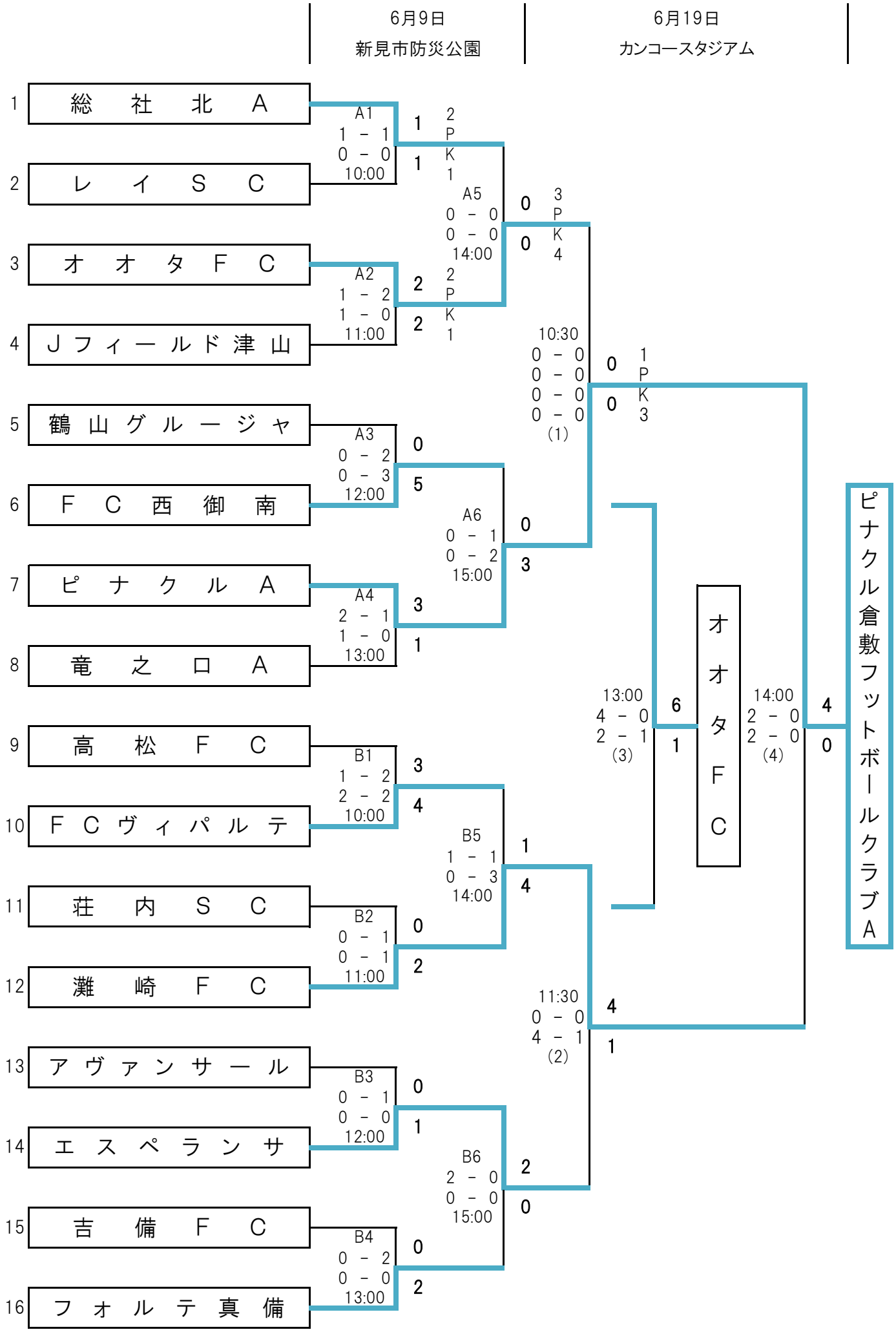
最終更新日:2013/6/20